Gardinen Akdas
Florastrasse 10
45879 Gelsenkirchen

Tel: 0209 / 3897155
Fax: 0209 / 3797156

shop@gardinenakdas.de
www.gardinenakdas.de

Montageanleitung

Herzlichen Glückwunsch zum Kauf Ihres neuen Rollos.

Unser Doppelrollos werden speziell für alle Bedürfnisse, unter Verwendung hochwertiger Materialien, hergestellt. Die Qualitätsrollos stehen für modernes und funktionales Design sowie eine lange Lebensdauer.

Wir wünschen Ihnen viel Freude mit Ihrem neuen Rollo.

Ihr Gardinen Akdas Team

Beachten Sie bitte unsere folgende Montageanleitung und Sie werden lange Freude an Ihrem Produkt haben.

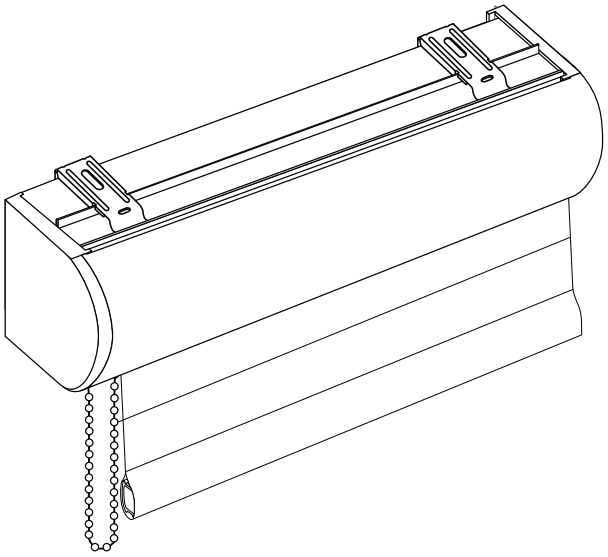

Wichtiger Hinweis zur Kindersicherheit
Bitte lesen Sie den nachfolgenden Hinweis vor der Montage

Herabhängende Bedienkette zum Betätigen des Produkts können besonders für Kleinkinder eine Gefahr darstellen.

Um Unfälle zu vermeiden und das Verfangen und Strangulieren in der Bedienkette auszuschließen, halten Sie diese stets außer Reichweite von Kindern.

Nutzen Sie dazu auch den beigelegten Kettenhalter.

Montage:

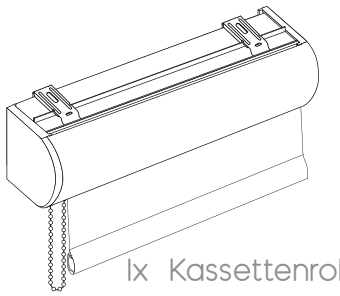

1x Kassettenrollo

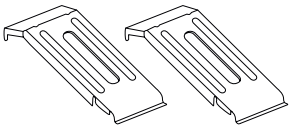

2x Montageclip

2x 6mm Dübel

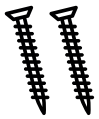

2x 6mm Schraube

Bitte nutzen Sie für die Montage zu Ihrem Mauerwerk passende Schrauben und Dübel.

① Position ermitteln und ausmessen

Position der Montageclips festlegen & anzeichnen

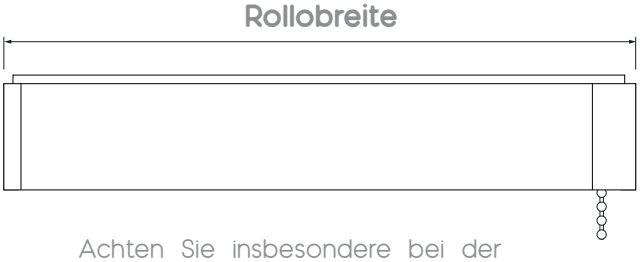

Achten Sie insbesondere bei der Nischenmontage darauf, dass sich das Fenster nach der Montage noch problemlos öffnen lässt.

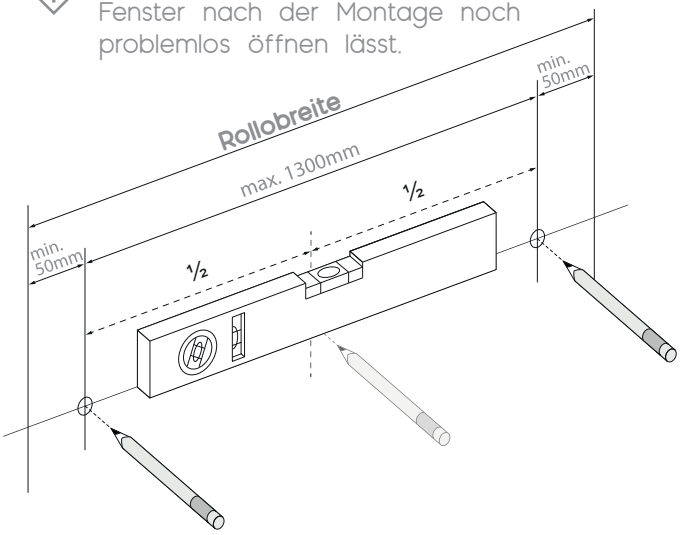

Ab einer Rollobreite von 1400mm müssen Sie 3 Halterungen benutzen. Das dritte kommt in die Mitte!

② Das Rollo montieren

a) Die Montageclips an den markierten Stellen mit Schrauben und Dübeln an der Wand oder der Decke bzw. in der Nische befestigen.

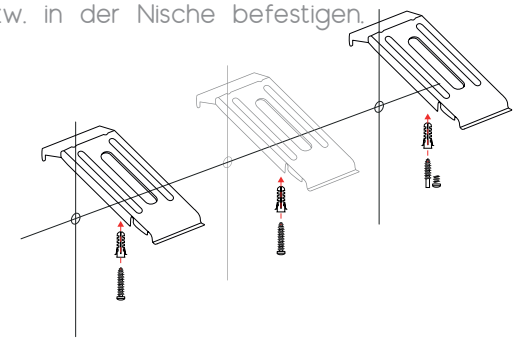

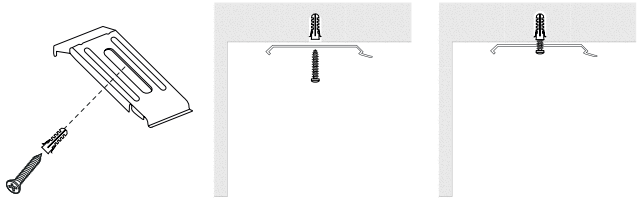

Nutzen Sie zu Ihrem Mauerwerk passende Schrauben und Dübel.

b) Bei der Wandmontage den Sicherheitsclip von unten zwischen Wandwinkel und Wand schieben, bis er hörbar einrastet

c) Die Nut am vorderen, oberen Rand des Kassettenrollos über die Feder an den Montageclips schieben.
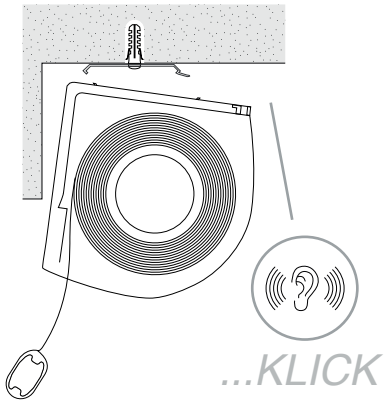
d) Das Kassettenrollo mit einer Kippbewegung an den Winkel drücken und hörbar einrasten lassen.